SPAL AUTOMOTIVE

009-A39-22

12V c.c. - *d.c.*

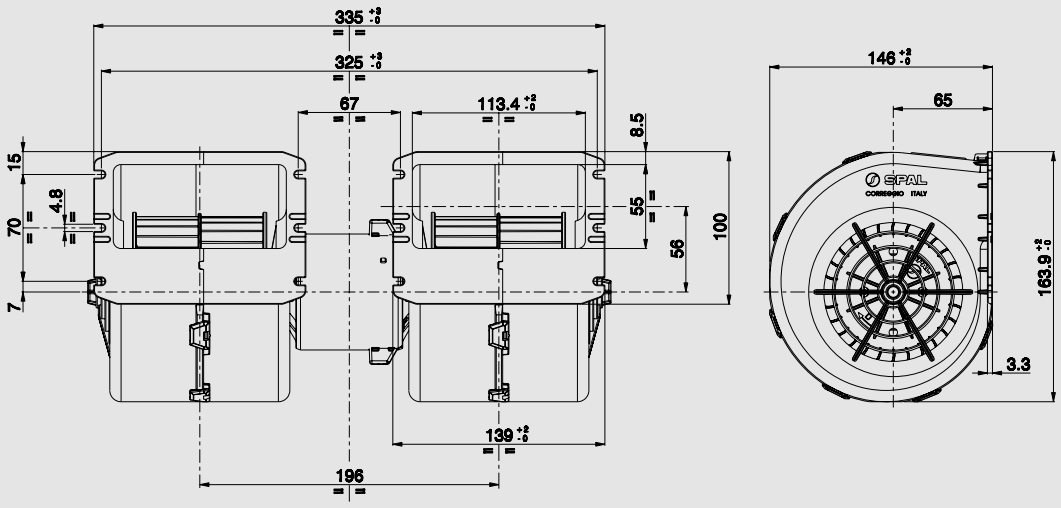

009

Suggested mounting torque: 3 +1/– 0 Nm with screw M4
For mounting use wide-head screw or washer to fasten the unit
Weight 2 Kg. approx.

Coppia di serraggio consigliata: 3 +1/– 0 Nm con vite M4
Per il fissaggio utilizzare viti a testa larga o rondella
Peso 2 Kg. circa

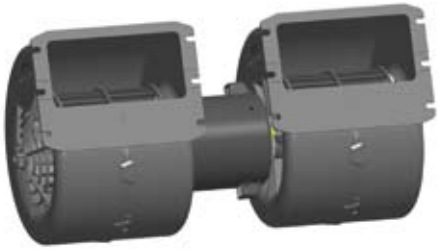

PRODUCT FEATURES
CARATTERISTICHE PRODOTTO

Long life *Lunga durata*	✓
Low noise *Bassa rumorosità*	✓
3 or 4 speed resistor *Resistenza a 3 o 4 velocità*	✓
VLL version* *Versione VLL**	✓

PERFORMANCE CHART
SCHEDA PRESTAZIONI

Static pressure *Pressione statica* mm H_2O	Airflow *Portata* m³/h	Current input *Corrente assorbita* A	Airflow *Portata* CFM	**Static pressure *Pressione statica* in H_2O**
0	1180	33,1	696	0
10	1080	30,2	637	0,4
20	1010	28,7	596	0,8
30	920	27,6	543	1,2
40	820	25,0	484	1,6
50	740	23,5	437	2,0
60	620	21,3	366	2,4
70	380	17,0	224	2,8
80	170	14,6	100	3,2
90	0	13,1	0	3,6

Test voltage 13 V d.c. - *Tensione di prova 13 V c.c.*

✓ = Standard feature
Caratteristica standard

✓ = Avaliable upon request
Disponibile su richiesta

* for OEM applications only
** per applicazioni OEM*