VA25-BP11/C-50A
VA25-BP11/C-50S

24V c.c. - *D.C.*

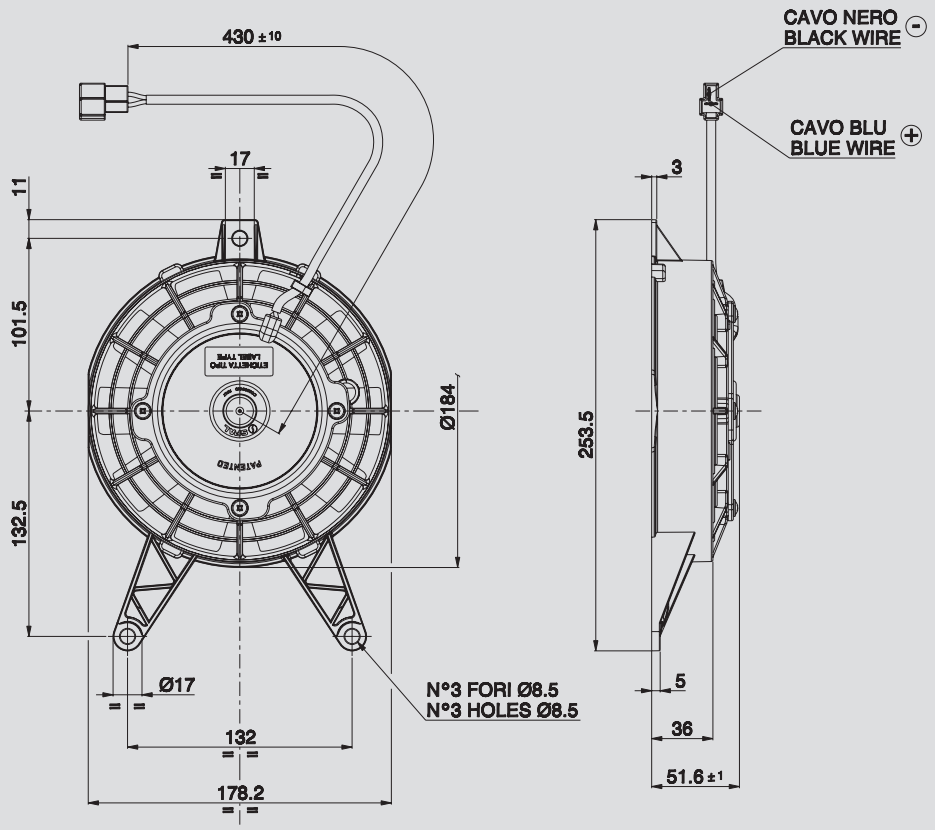

∅ 167 mm

∅ 6,5”

AMP connector Code 172129-1
AMP terminal Code 170030-2
Suggested mounting torque: 3(+1/-0) Nm with screw M8
Weight 0,80 Kg. approx.

Connettore AMP Cod. 172129-1
Terminali AMP Cod. 170030-2
Coppia di serraggio consigliata: 3(+1/-0) Nm con vite M8
Peso 0,80 Kg. circa

PRODUCT FEATURES
CARATTERISTICHE PRODOTTO

Waterproof motor, IP 68 *Motore chiuso, IP 68*	✓
Long life / *Lunga durata*	✓
LL and VLL version* *Versione LL e VLL**	✓
Waterproof connector *Connettori a tenuta stagna*	✓

	suction / *aspirante*			blowing / *soffiante*			
Static pressure *Pressione statica* mm H_2O	Airflow *Portata* m³/h	Current input *Corrente assorbita* A	Airflow *Portata* CFM	Airflow *Portata* m³/h	Current input *Corrente assorbita* A	Airflow *Portata* CFM	**Static pressure *Pressione statica* inH_2O**
0	510	2,3	301	520	2,5	307	0
2,5	480	2,3	283	490	2,5	289	0,1
5	450	2,3	266	450	2,5	266	0,2
7,5	420	2,4	248	410	2,5	242	0,3
10	380	2,4	224	360	2,4	212	0,4
12,5	340	2,4	201	290	2,4	171	0,5
15	290	2,4	171	220	2,4	130	0,6
17,5	240	2,4	142	180	2,5	106	0,7
20	200	2,5	118	160	2,5	94	0,8
25	0	2,6	0	0	2,8	0	1

* for OEM applications only.
* *per applicazioni OEM*

✓ = Standard feature
Caratteristiche standard

✓ = Avaliable upon request
Disponibile su richiesta

Test voltage 26 V. D.C. - *Tensione di prova 26 V. c.c.*