BUHR
Industrieberatung und -vertrieb GmbH

Axialventilator AV 190

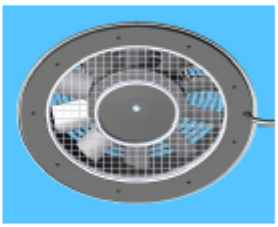

Technische Beschreibung :

Ventilatorgehäuse und Laufrad aus schwarzem Kunststoff mit druckseitigem Berührungsschutz
Flanschblech aus Aluminium, pulverbeschichtet.
Lieferung erfolgt mit Flanschdichtung und integriertem Berührungsschutz aus verzinktem Stahlgitter
Antrieb : Gleichstrom-Permanentmagnetmotor
Kabelanschluss : Flachstecker 6,3 mm in 2-poligem AMP-Gehäuse

Jetzt neu!

Mit Typgenehmigung vom Kraftfahrt-Bundesamt (e1-Kennzeichen)
Schutzart : IP 68

Leistungsdaten :

	Drückend	Saugend	
Luftdurchsatz freiblasend	610	740	m³/h
Druckerhöhung	165	200	Pa
Leistungsaufnahme max.	70	70	W
Drehzahl	3400	3300	1/min
Gewicht	1,3		kg

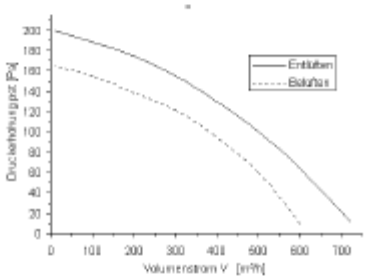

Lieferbare Ausführungen :

810E201 Nennspannung 12 V=
810E202 Nennspannung 24 V=

Lieferbares Zubehör :
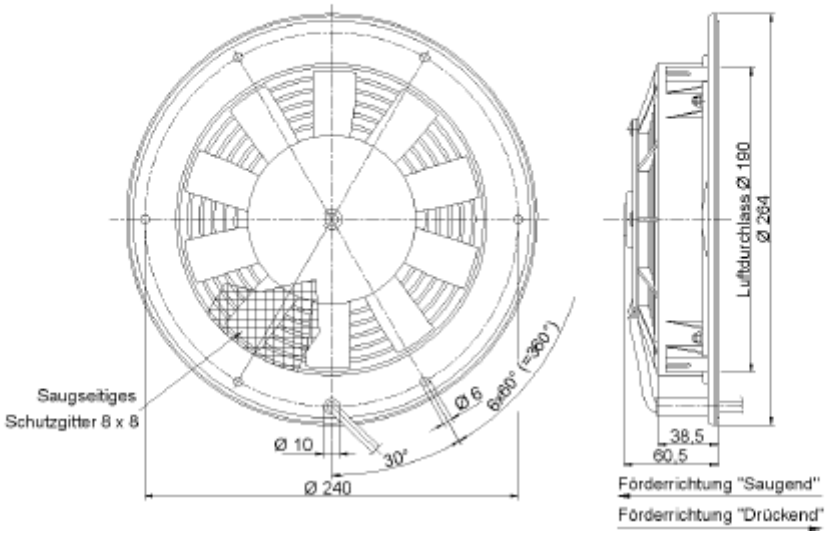
790A103 Reversierschalter für Gleichstrom